Изделие: Шкаф **«Ника»**

Балтика Мебель
ФАБРИКА МЕБЕЛИ и УЮТА
+7 (812) 38-55-300, baltikamebel.ru

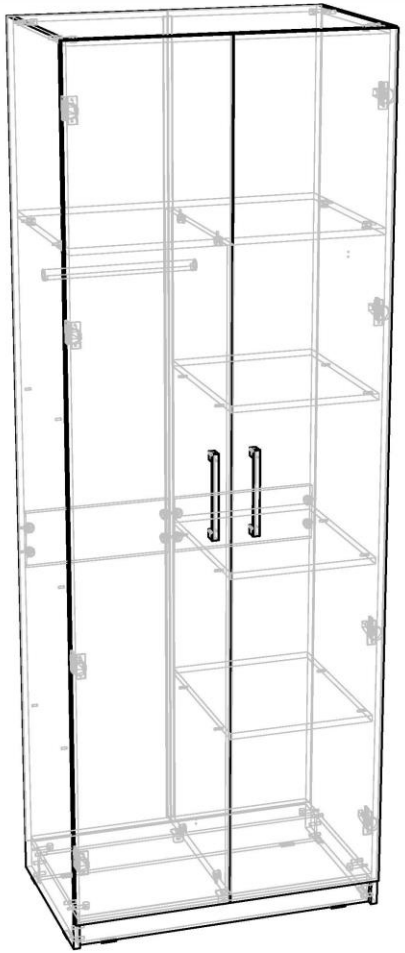

Артикул: 323-22
333-22
324-22
334-22

Общие предписания перед сборкой мебели:

- Перед началом сборки мебели внимательно ознакомьтесь с прилагаемой инструкцией и расчистите место для монтажа.
- Подготовьте необходимый инструмент: шестигранник 4мм, отвертка крестовая PH2, сверла d5 и d8, рулетка, карандаш (не строительный)
- Выполняя сборку изделия внимательно следите за краями крупногабаритных деталей при перемещениях во избежание повреждений детали и окружения.
- Не поднимайте тяжелые и габаритные элементы в одиночку, если Вы не уверены в своих силах.
- При возникновении проблем со сборкой или вопросов по качеству нашей продукции, обращайтесь в наш отдел сервиса.

Служба сервиса: +7 (812) 385-5210 (доб. 911)

Рекомендации по эксплуатации и уходу:

Рекомендуемая температура воздуха в помещении — не ниже +2°С и не выше +40°С, относительная влажность — 45-70%. Существенное отклонение от указанного режима приводит к значительному ухудшению потребительских качеств мебели.
Не располагайте мебель ближе 0,5 — 0,7 м от отопительных приборов и других источников тепла, а также не подвергайте мебель воздействию прямых солнечных лучей, которое вызывает старение декоративного покрытия и приводит к деформации деталей изделия. Мебель из ЛДСП и МДФ боится растворителей, бензина, абразивных средств и мочалок, отбеливателей, нашатырного спирта, хлора, пара, мастики, воска, соды. Влажную салфетку или тряпочку нельзя держать на поверхности более 5-ти минут. Пятна лучше удалять сразу.
Максимально допустимая нагрузка: на полки шкафов и стеллажей из ДСП — 15-20 кг (в зависимости от толщины полки); на стеклянные полки — до 5 кг; на дно ящиков — 10-30 кг (в зависимости от типа ящика).

Регулировка петель:

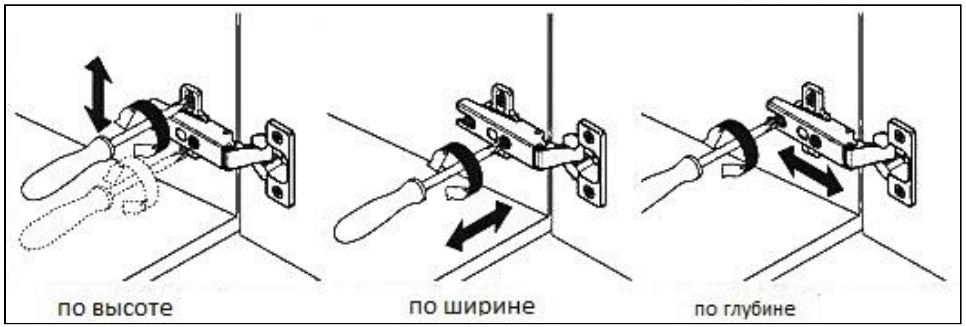

Сборка на конфирматы

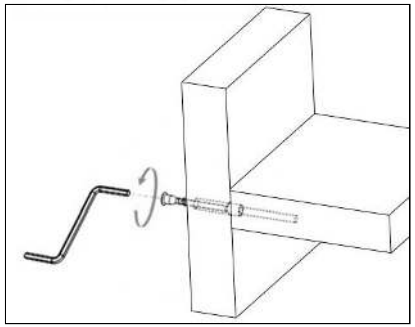

Сборка на эксцентрики усиленные

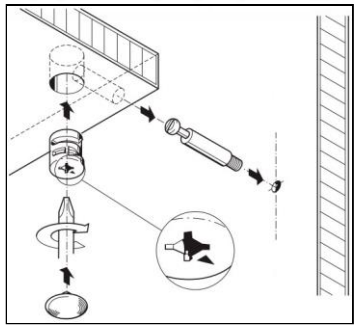

Сборка на эксцентрики

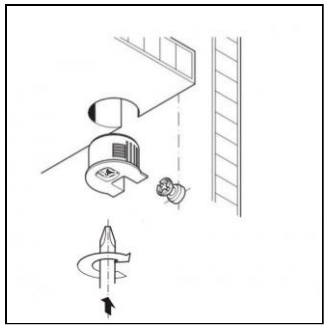

Балтика Мебель

ФАБРИКА МЕБЕЛИ и УЮТА

+7 (812) 38-55-300, baltikamebel.ru

1. Используемый крепеж

Вид	Наименование	Кол
	7.1. Гвоздь Толевой 2х20	45
	7.1 Винт М4х20 (головка полукруг)	4
	7.6. Заглушка эксцентриковой стяжки d15 (пластиковая) "в цвет"	8
	7.1 Саморез 3,5х16	40
	4.04 Ручка	2
	4.01.2. Петля BOYARD (ПРОСТАЯ) Накладная 105°	8
	7.2. Уголок №471	2
	4.13 Защелка-держатель для трубы D25 (на 2 самореза)	2
	4.06. Подпятник пластиковый	8
	7.1 Эксцентрик D=20мм усиленный (пластик)	16
	7.1 Шток эксцентрика L=34мм	8
	7.1. Шкант 8х30	16
	7.1 Эксцентрик D=15мм под 16мм (бочонок)	8
	4.14. Полкодержатель врезной D=5мм (бочонок)	12
	7.1. Шток эксцентрика усиленного (под евровинт) КОРОТКИЙ	16

2. Габариты и общий вид

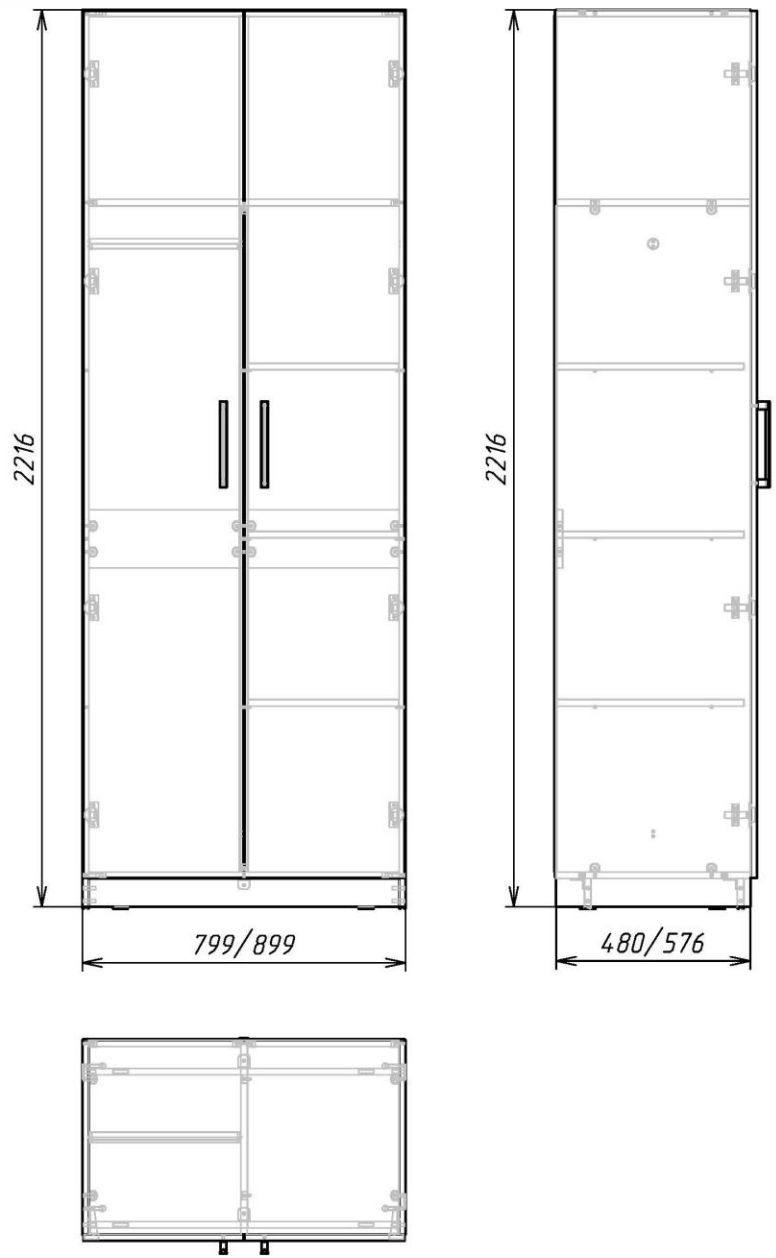

Балтика Мебель

ФАБРИКА МЕБЕЛИ и УЮТА

+7 (812) 38-55-300, baltikamebel.ru

3. Порядок сборки

a) Установите с помощью гвоздей пластиковые подпятники на бока пенала.

b) Закрутите штоки от эксцентриков,а также прикрутите защелки для трубы и соберите корпус пенала по схеме:

c) Закрепите уголком цоколь к нижниму горизонту.

d) Установите штангу в защелки

e) Прикрутите петли к двери и установите её на пенал. Произведите регулировку петель по схеме.
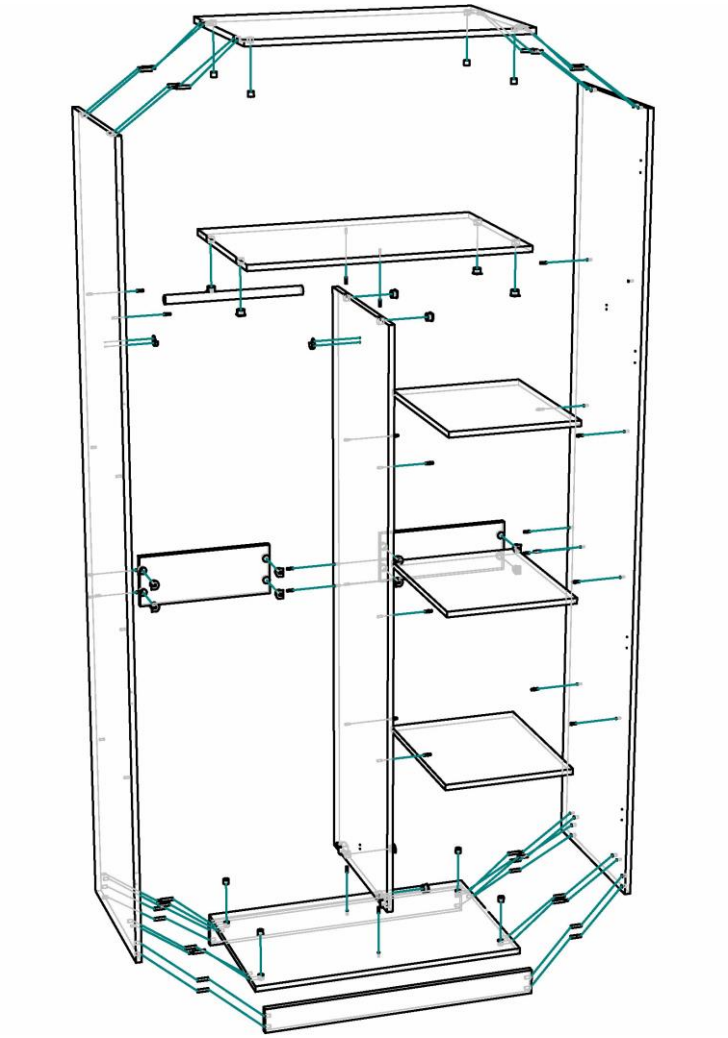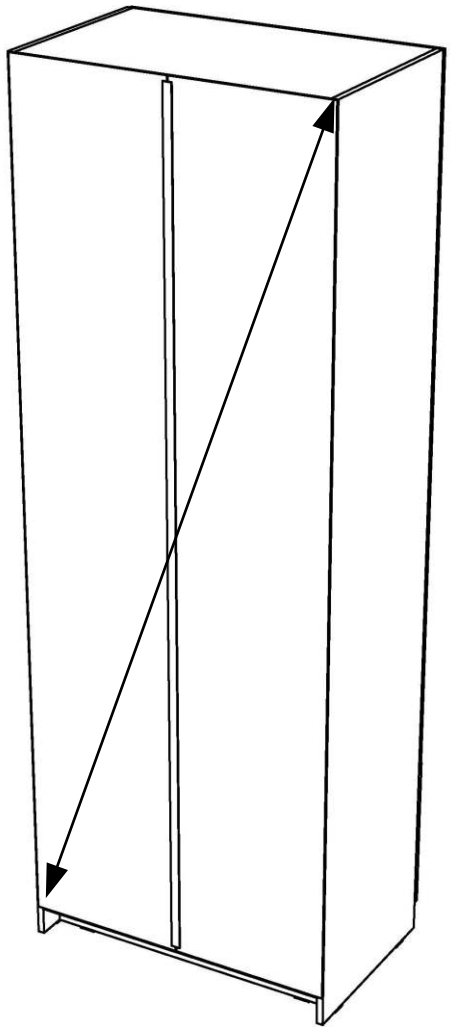
f) Выровняйте диагонали шкафа и набейте задние стенки ДВП.